www.tervix.ua info@tervix.ua
+38 (044) 465-66-65

Магнітний проточний фільтр Tervix Pro Line MAGFIL3 3/4”

Арт. № 363122

Застосування

У закритій циркуляційній системі опалення та кондиціонування повітря, домішки в теплоносіях можуть призвести до зносу та руйнування водяного насоса, клапана та інших компонентів системи.

Магнітний фільтр Tervix Pro Line MAGFIL3 3/4” видаляє всі типи сміття, які зазвичай пов’язані з системами центрального опалення, забезпечуючи захист котлів і допомагаючи підтримувати оптимальну роботу та ефективність системи.

В магнітному фільтрі MAGFIL3 3/4” використовується унікальний потужний магнітний сердечник на основі неодиму, заліза і бору, що забезпечує надійне вловлювання металізованого сміття, що циркулює в системі.

Завдяки особливій конструкції фільтру, швидкість потоку води та турбулентність усередині фільтра зменшується, що покращує утримання сміття. Це також гарантує, що фільтр ніколи не заблокується. Накопичене сміття можна просто вимити, вийнявши магнітний сердечник та відкривши зливний клапан в основі фільтра.

Фільтр можна встановлювати як на вертикальних так і на горизонтальних ділянках труб.

Опис

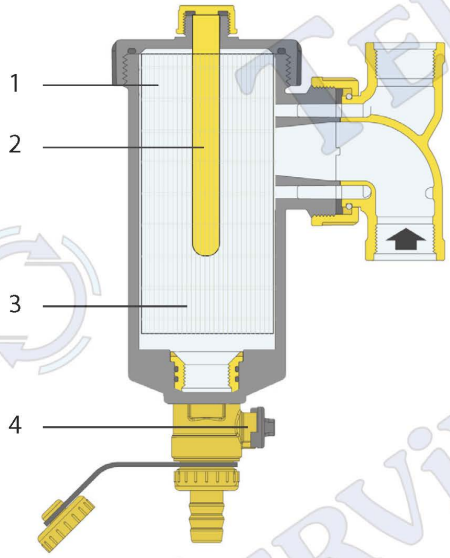

1 - Фільтрувальний елемент (сітка)
2 - Магнітний стержень
3 - Камера для збору домішок
4 - Зливний кран

Технічні характеристики

Бренд	Tervix
Середовище (теплоносій)	вода, розчини з гліколем 30%
Корпус	PA66G30
Кришка фільтра	PA66G30
Сердечник	неодимовий магніт
Фільтруюча сітка	нержавійка 304L
Трійник патрубка	латунь CW617N
Гайка для трійника патрубка	латунь CW617N
Ущільнювачі	EPDM
Зливний кран	латунь CW617N
KVS	3 м^3/г
Максимальний робочий тиск	3 бар
Діапазон робочої температури	0...90ºC
Магнітна індукція	9 000 Gauss
З’єднання	3/4” (внутрішня різьба)
Вага	1,5 кг
Розміри	219 x 132 мм

Розміри

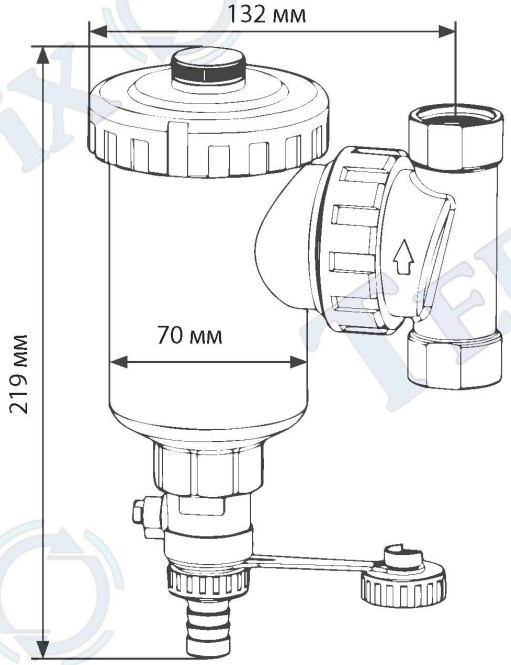

Комплектація

1. Корпус фільтру з фільтруючим елементом (1 шт)
2. Магнітний стрижень (1 шт)
3. Ущільнювачі (прокладки) (2 шт)
4. Штуцер з різьбою (1 шт)
5. Інструкція з експлуатації (1 шт)

Принцип роботи

Фільтруючий елемент - нержавіюча сітка. Зіштовхуючись з поверхнею фільтра, присутні у теплоносії домішки відділяються від рідини та осідають у камері для збору домішок, де і накопичуються

Домішки, що містять металеві включення, також затримуються всередині корпусу фільтра, завдяки дії потужного магнітного стержня.

Великий внутрішній об’єм сприяє зниженню швидкості потоку рідини таким чином, щоб під дією сили тяжіння частки відділялися від основного потоку.

Злив домішок, що накопичилися, здійснюється навіть при нормально працюючій системі при відкритті зливного крана. Систему не потрібно зупиняти.

Фільтр працює за принципом зіткнення та осадження часток, що робить його більш ефективним, порівняно з класичними фільтрами.

Монтаж

Магнітний фільтр можна встановлювати як на вертикальному, так і на горизонтальному відрізку труби, але сам **фільтр повинен бути розміщений у вертикальному положенні.**

Магнітний фільтр повинен бути встановлений з **дотриманням напрямку потоку** (стрілка, вказана на патрубку) і, бажано, на зворотньому контурі перед котлом та перед насосом.

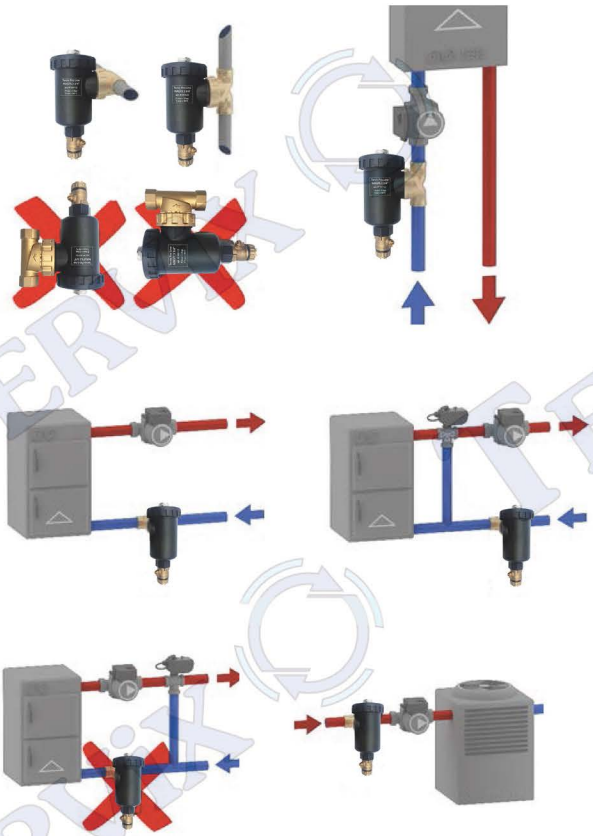

Експлуатація

Після встановлення фільтру та запуску системи, магнітний фільтр буде утримувати металовмісні частки у внутрішньому корпусі фільтра сильним магнітним полем, створеним магнітним стрижнем.

Магнітний стрижень є з'ємним, що дозволяє видаляти металічні домішки під час промивання фільтру.

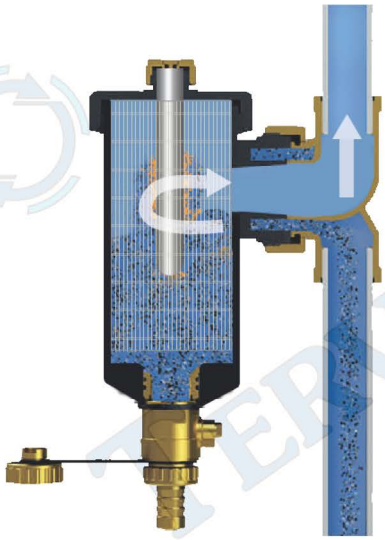

Злив домішок

1. При необхідності, під'єднайте штуцер та шланг.
2. Відкрутіть верхню гайку з магнітним стрижнем.
3. Вийміть магнітний стрижень догори.
4. За домогою спеціального ключа (викрутки) відкрийте зливний кран та злийте домішки, що накопичилися у фільтрі.
5. Закрийте кран
6. Помістіть назад магнітний стрижень та закрутіть гайку.

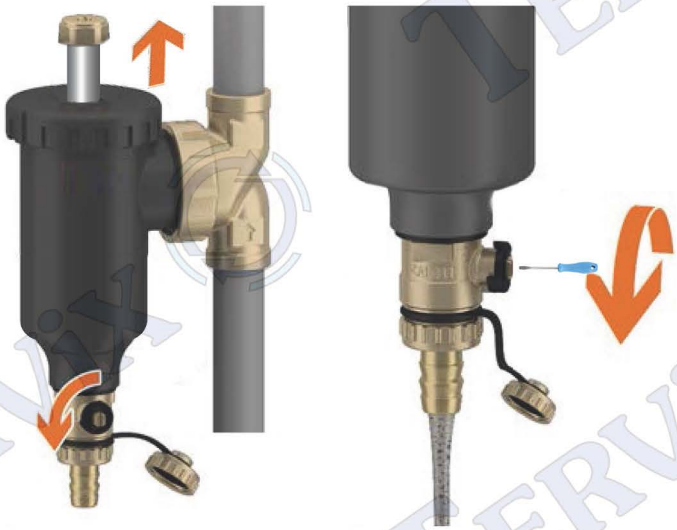

Технічне обслуговування

У разі необхідності очищення фільтруючого елементу, відкрутіть верхню кришку за допомогою спеціального ключа (йде в комплекті). Дістаньте фільтруючий елемент та очистіть або замініть його. Змонтуйте все у зворотному порядку.

Увага! Перед демонтажем потрібно зупинити систему та скинути надлишковий тиск.

Вивід з експлуатації, утилізація

Від'єднайте магнітний фільтр та розберіть його. З метою захисту навколишнього середовища, забороняється викидати демонтований магнітний фільтр разом з несортованими побутовими відходами.

Гарантія

Виробник надає 24-місячну гарантію з дня продажу. Гарантія стає недійсною в результаті неправильного встановлення чи експлуатації без дотримання вимог даної інструкції.

Увага! Монтаж повинен проводити кваліфікований спеціаліст.